WINI MON BUREAU.

WINEA ID
Système d'accueil

Y a-t-il un système avec lequel je puisse créer différents types d'espace d'accueil pour mon bureau ?

Le système d'accueil WINEA ID de WINI offre une liberté d'aménagement maximale pour la réalisation de banques d'accueil, de réception, de restauration ou de zones techniques au sein du bureau.

Bienvenue : avec le système d'accueil WINEA ID, WINI vous propose une solution modulaire intelligente, autonome de tables de travail, pour la réalisation de vos idées d'aménagement pour l'accueil, la restauration ou la technique au sein du bureau.

WINEA ID allie des modules standards avec une personnalisation maximale : un design intemporel linéaire, de nombreuses variantes de montage et de nombreux accessoires permettent une solution d'aménagement sur mesure.

L'estime pour nos clients commence dès l'accueil.

Des collaborateurs sympathiques, des matières nobles et un design intemporel : un accueil qui fait bonne impression. Avec WINEA ID votre entreprise séduit d'emblée.

Impressionnant ou sobre, classique ou plus moderne : le mobilier d'accueil modulaire WINI vous permet un aménagement libre de votre espace d'accueil, selon vos idées et vos exigences. WINEA ID donne un visage à la culture d'entreprise.

Banque d'accueil WINEA ID en forme de U, 400 × 120 cm ; plateau de banque d'accueil , façades et surfaces intérieures en noyer français (NU), deux rehausses en verre verni, socle et profilés d'aluminium, col. noir volcan (MS). Combiné ici avec des bureaux WINEA PRO et des armoires basses WINEA MAXX.

Bienvenue dans nos locaux.

L'espace d'accueil est le reflet de l'entreprise tout comme un poste de travail haut de gamme. La construction double coque indépendante WINEA ID est totalement compatible avec les systèmes de table et d'armoire WINI. Le mobilier d'accueil se combine donc sans problème avec tous les systèmes de mobilier WINI et pose ainsi le cadre idéal pour un poste d'accueil élégant et confortable.

Pour l'organisation personnalisée du travail, WINEA ID propose également des solutions de rangement pratiques au troisième niveau via un rail d'organisation intégré à la coque intérieure.

Banque d'accueil WINEA ID en forme de U, 320 × 90 cm ;
façade et surfaces intérieures, col. blanc titane (TW),
plateau et rehausse de comptoir en merisier Romana (KD),
socle et profilés en aluminium, col. blanc titane (TW).
Ici, combiné avec des bureaux WINEA PRO et le caisson mobile
WINEA MATRIX.

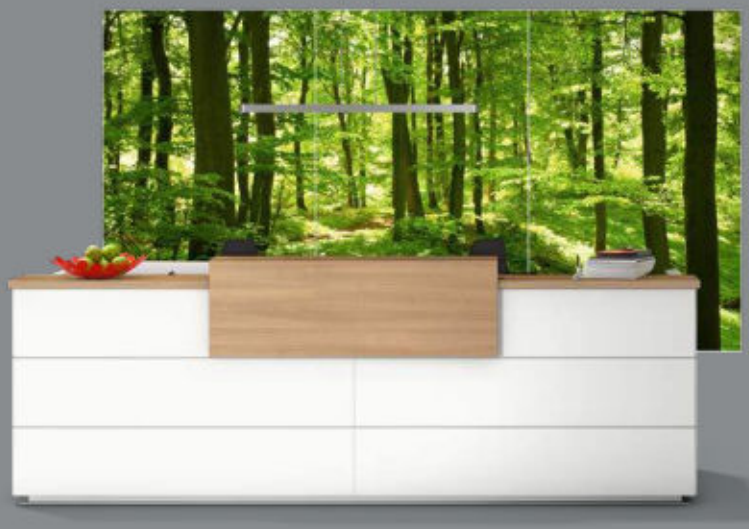

Travail en duo –
simple et pratique.

Accueil dans un secrétariat, dans un cabinet médical ou dans un cabinet d'avocat : WINEA ID propose aussi des solutions optimales pour les structures plus petites. Là où une utilisation temporaire est requise, le système peut être directement intégré aux postes de travail comme accueil linéaire. WINEA ID vous propose ainsi une solution d'accueil aux surfaces optimales qui se fond harmonieusement dans votre bureau.

Banque d'accueil WINEA ID, 180 cm, façades et surfaces intérieures, col. anthracite (AZ), plateau et rehausse de comptoir , décor olive Séville (OD), socle et profilés en aluminium, col. noir volcan (MS). Combiné ici avec des bureaux WINEA PRO, un panneau acoustique WINEA SINUS, une armoire WINEA MAXX et des caissons mobiles.

Notre concept : une forme homogène – une fonctionnalité maximale.

À gauche : îlot technique WINEA ID en forme de O, 320 × 320 cm, façades et surfaces intérieures, col. blanc titane (TW), plateau de comptoir, socle et profilés en aluminium, col. noir volcan (MS). Combiné ici avec des bureaux WINEA PRO. À droite : comptoir de restauration WINEA ID en forme de O, 320 × 320 cm, façades et surfaces intérieures, col. anthracite (AZ), plateau de comptoir, col. noyer français (OD), socle et profilés en aluminium, col. noir volcan (MS). Combiné ici avec des armoires WINEA MAXX, évier (en option).

Des solutions multifonctionnelles, modulaires, vous permettent de créer une image harmonieuse, très homogène, au sein de votre entreprise.

En linéaire, en L, en U ou en O : WINEA ID est adapté à tout type de fonction. Le concept de banque d'accueil modulable permet au sein de l'espace bureau, outre l'aménagement d'espaces d'accueil, également la réalisation d'îlots pour centraliser la technique et de zones de restauration. Derrière la façade épurée, linéaire, WINEA ID intègre des tables, de l'équipement de cuisine et des unités techniques aussi bien que des éléments d'armoire fixes ou mobiles

Façade type 5 avec plateau de comptoir de 3,8 cm en décor chêne moka (EM) ; façade en décor acacia Lakeland (LL) ; tablette pour sac en décor chêne moka (EM).

Façade type 5 avec plateau de comptoir de 1,9 cm en décor noyer français (ND) ; façade et rehausse de comptoir en mix : col. anthracite (AZ) avec décor noyer français (ND).

Façade type 3 avec plateau de comptoir de 3,8 cm en décor olive Séville (OD) ; façade et rehausse de comptoir en mix : décor olive Séville (OD) et anthracite foncé (DA).

Un mobilier qui souligne notre style.

WINEA ID vous offre un maximum de liberté d'aménagement : la gorge souple du profil de cadre permet une pose verticale et horizontale des éléments de façade. En ce faisant, les différents éléments de revêtement, plaques et plateau de comptoir du système modulaire, peuvent être agrémentés de surfaces en bois véritable, de décors ou de surfaces mélaminées choisis dans la palette de coloris WINI. Des éléments en verre variés sont également disponibles pour les rehausses de comptoir. Grâce au système WINEA ID créez un espace d'accueil personnalisé.

Façade type 3 avec plateau de comptoir de 1,9 cm, décor beige (BE) ;
façade en mix : décor beige (BE), décor gris beige (GD), décor Cuando (CD).

Façade type 2 avec plateau de comptoir de 1,9 cm en placage macassar (MK) ;
façade et rehausse de comptoir en mix : placage macassar (MK) avec décor argent (AF).

Façade de type 1 de 3,8 cm, plateau de comptoir et rehausse de comptoir en décor argent (AF) ;
façade, col. noir volcan (MS).

Un système qui nous laisse une latitude maximale pour l'aménagement de notre banque d'acceuil.

Avec le système de banque d'accueil WINEA ID, WINI répond sur tous les points à vos attentes. Sur la base d'une construction indépendante parfaitement conçue, ce système de comptoir modulaire offre un maximum de personnalisation et des modules d'équipement pour plus de confort.

Le libre choix d'éléments et de coloris pour la réalisation de la façade, des solutions de modularité astucieuses ainsi qu'une organisation tout en souplesse font du système WINEA ID une unité optimale, robuste et personnalisable. Une variété limitée de composants, des matériaux nobles et durables et la possibilité d'échanger ultérieurement des éléments du système font de ce système de comptoir une solution pérenne pour votre bureau.

Une allure impeccable : les rehausses de comptoir WINEA ID sont disponibles en quatre longueurs. Elles existent en bois véritable, avec un revêtement décor ou avec des surfaces mélaminées. Une tablette pour sac pratique, peut être fixée à la façade.

Une sélection de rehausses de comptoir en verre est également disponible.

Éclairage : si souhaité, le comptoir WINEA ID peut être équipé sous le plateau (avec saillie) et/ou au niveau du socle d'une barre lumineuse LED.

Troisième niveau : pour l'organisation personnalisée du poste de travail, WINEA ID permet grâce au rail d'organisation fixé sur le panneau arrière, par exemple, la réception de bras support pour écran et de bacs de rangement divers.

Aperçu du système

La modularité du WINEA ID offre une multitude de possibilités pour la réalisation d'une banque d'accueil répondant à vos besoins. Au sein du cadre à gorge, la façade peut être subdivisée en surfaces de tailles variées, déclinées, le cas échéant, dans des coloris différents.

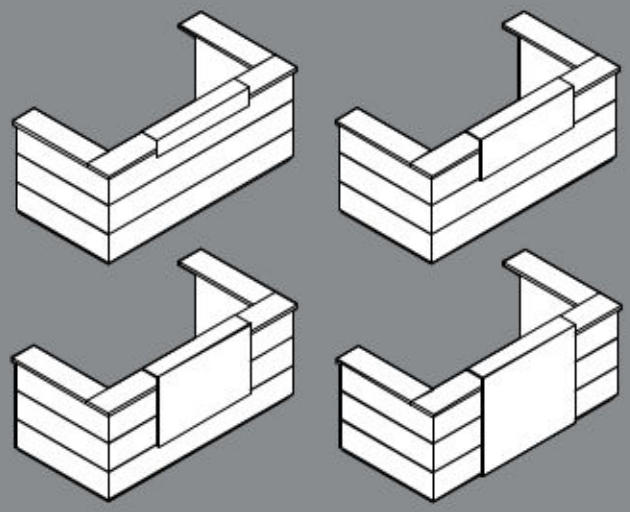

Les quatre variantes de rehausse de comptoir peuvent être choisies indépendamment de l'aspect de la façade.

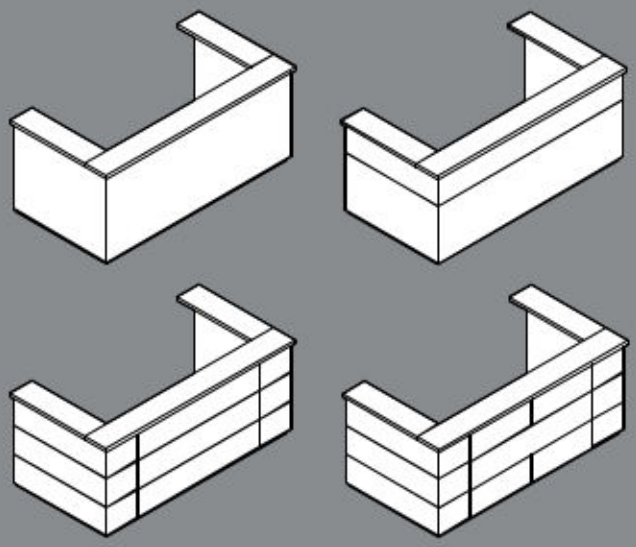

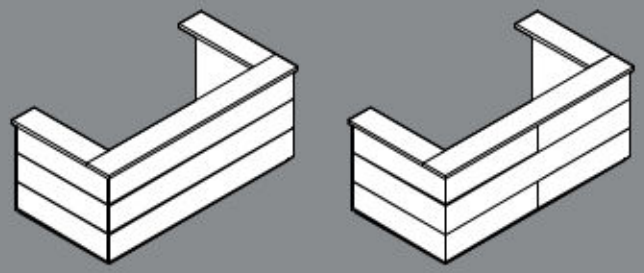

Grâce à la construction modulaire à double coque, il est possible de réaliser différents schémas de jointures au niveau de la façade.

Grâce à des options d'enchaînement variées, le système WINEA ID monté de manière linéaire peut tout aussi bien être réalisé en solution ouverte, en angle de 90° ou comme comptoir en U ou en O.

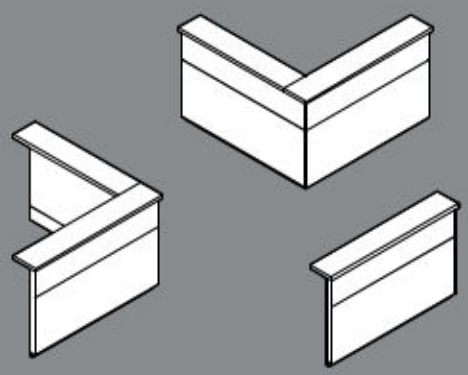

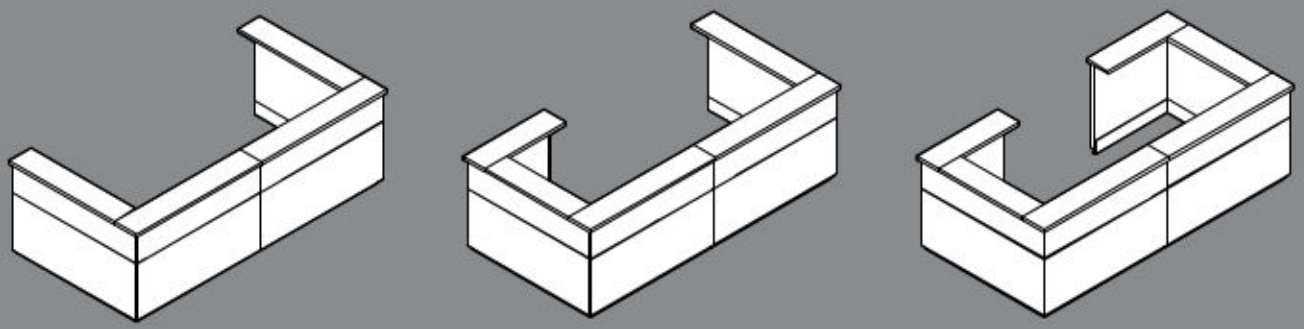

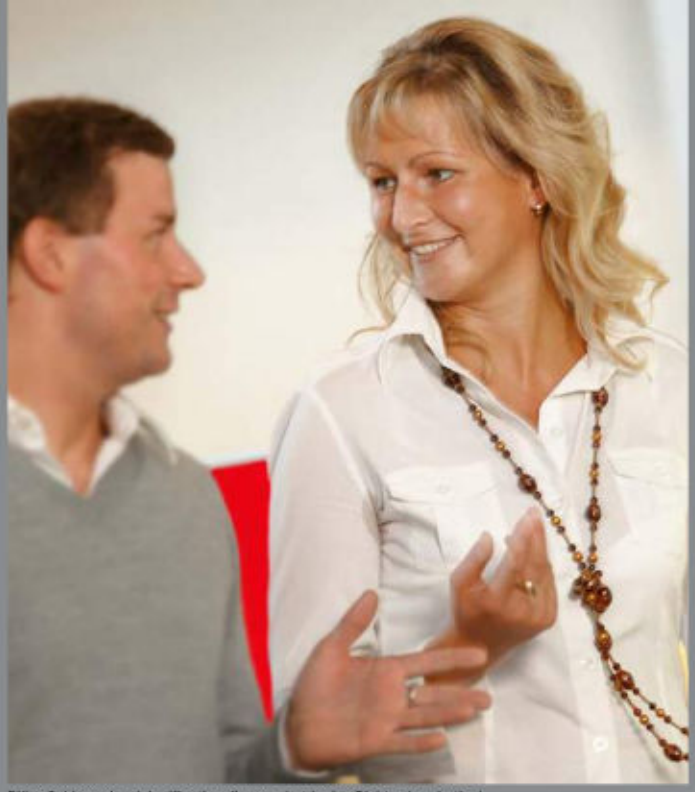

Björn Schirmacher (planification d'espace) et Janina Richter (marketing)

Timo Brökling, Sebastian Blaschke et Lars Gebühr (stagiaires)

Johann Neumann (pool auto)

Comment réaliser un comptoir adapté à mes besoins ?

Vous êtes intéressé par une solution personnalisée intégrant le système de comptoir de WINI ? Dans ce cas, vous devriez sans plus attendre apprendre à connaître WINI et découvrir le système WINEA ID dans un de nos centres d'informations ou chez votre revendeur spécialisé WINI près de chez vous. Si vous choisissez WINI, soyez certain que votre commande est entre de bonnes mains. En coopération avec nos partenaires revendeurs spécialisés nous accompagnons votre projet en tant que partenaire compétent et flexible, proposant des prestations exhaustives de l'idée jusqu'à la mise en œuvre.

Nous évaluons ensemble votre espace bureau et élaborons des propositions de solutions adaptées à vos besoins : par exemple lorsqu'il s'agit d'aménager avec WINEA ID une solution personnalisée d'accueil, de restauration ou de technique, de définir la dimension et les coloris des surfaces de travail, de l'aménager selon vos exigences et de l'intégrer parfaitement à l'identité de votre entreprise. Dans le cadre de notre offre, nous vous présentons tout ceci en chiffres, mais aussi en images.

Bureau individuel ou grand projet : avec WINI vous planifiez dans le temps. En effet, grâce à des délais de livraison maitrisés et à un montage professionnel nous réalisons votre projet de manière fiable à la date prévue.

Pour vous tout est très simple et l'itinéraire pour se rendre chez WINI est particulièrement court : un appel à votre conseiller WINI suffit et le reste se règle tout seul. Et peut-être, qui sait, direz-vous bientôt avec satisfaction : « WINI. Mon bureau. »

WINEA ID.

La banque d'accueil avec une liberté de réalisation maximale. Pour mon bureau.

www.blauer-engel.de/uz38
- emissionsarm
- Holz aus nachhaltiger Forstwirtschaft
- in der Wohnumwelt gesundheitlich unbedenklich

03'2019-1

Sous réserve d'erreurs et modifications.
Pour des raisons d'imprimerie indépendantes de notre volonté, les couleurs représentées peuvent diverger des couleurs originales.

Conception et réalisation :
brunsmiteisenberg werbeagentur, Hanovre
Photographie : PeTe FotoDesign, Hameln;
Salzmann FotoDesign, Bad Münder
Lithographie : digital data medien, Bad Oeynhausen
Impression : Imprimerie Rihn, Blomberg

100 und

WINI - Depuis plus de 100 ans

WINI Büromöbel
Georg Schmidt GmbH & Co. KG

Auhagenstraße 79
31863 Coppenbrügge, OT Marienau
Allemagne

Téléphone : +49(0)5156/979-0
Télécopie : +49(0)5156/979-100

e-mail: info@wini.de
Internet : www.wini.de/fr

Allemand frères sa

Route de Soleure 138,
CH-2504 Biel / Bienne
T. +41 32 344 29 44
info@allemandfreres.ch